walraven

Britclips® PHZ

(J 40 15)

para correas 1 - 5 mm

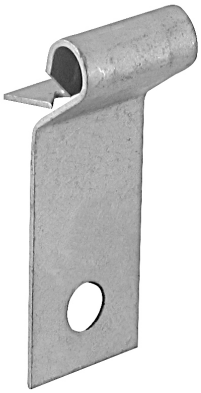

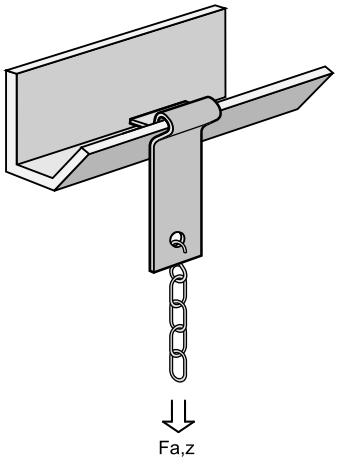

Características y ventajas

- fijación 45°
- para la fijación de correas
- con orificio de fijación (Ø 6,5 mm) vertical para fijar un gancho en S, perno/tuerca, etc.
- material: acero muelle (tipo C67S de acuerdo con EN10132)
- tratamiento de superficie: Delta-Tone 9000 (480 horas)

Pieza Nº	Código	A (mm)	d1 (mm)	$F_{a,z}$ (N)	U.m.v.1	U.m.v.2
57020105	PHZ	1 - 5	6,5	600	100	500
Utilizar únicamente para cargas estáticas.						

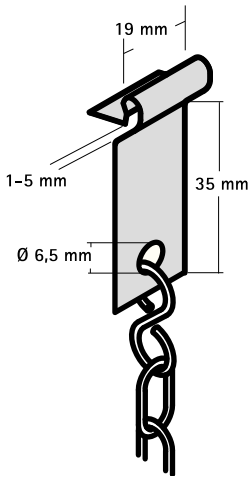

Complementarios

BIS Ganchos en S
BIS Cadenas (DIN 5685)

ES 11/2021- Sujeto a modificaciones