Walraven Yeti® 280 Montagefuß

(I 04 30)

zur Montage | Aufständerung von Flachdachinstallationen

Vorteile und Eigenschaften

- modulares Montagesystem zur Aufständerung von Klimageräten, Laufwegen, Lüftungsleitungen, Kabeltrassen u.v.m.
- auf Flachdächern
- senkrechte Schienenanbindung mit RapidStrut 41x41
- mit rutschfester Antivibrationsmatte zum Schutz der Dachmembrane (bei PVC-Dächern ist eine zusätzliche Trennlage zur Vermeidung von Weichmacherwanderungen erforderlich - siehe BIS Yeti® Triplex Trennlage)
- Spritzgussteile aus WPC (Holz-Kunststoff-Verbundwerkstoff) bzw. PA mit 30% Glasfaseranteil
- Kunststoffelemente vollständig recycelbar
- Schallschutz nach DIN EN ISO 10140-1 und DIN EN ISO 10140-3
- Art.Nr.67685303 bestehend aus:
  - 2 x BIS Yeti® 280 Montagefuß inkl. rutschfester Antivibrationsmatte (Gummi)
  - 4 x BIS Strut Schienenverbinder 90° (BUP1000)
  - 8 x Sechskantschraube und Schiebemutter
- UV-beständig nach ISO 16474-3:2014-02 - zertifiziert durch ITB

ITB No.
LZM00-02259

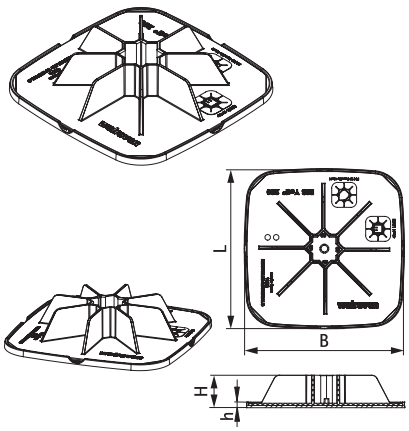

Art.Nr.	Modell	L	B (mm)	H (mm)	h (mm)	$F_{a,z}$ (N)	VPE 1	Gew / 1 Einh (g)
67685280	BIS Yeti® 280 inkl. Matte	284 mm	284	58	8	12.500*	12	612.00
67685303	H-Satz (Strut-Schiene bauseits)	284 mm	284	-	8	12.500*	1	2200.00

** = max. zulässige Last in Verbindung mit Strut-Schiene 41x41x2,5.*
Fa,z (N) entspricht der max. zulässigen Last des Produkts. Nähere Informationen darüber erhalten Sie von unserer "Technischen Abteilung".
Angaben zur max. zulässigen Dachlast erhalten Sie vom zuständigen Statiker.

Kombination mit

Walraven Yeti® Triplex Trennlagen
Walraven RapidStrut® Montageschienen (BUP1000)