Walraven VibraTek® HS-1 Stahlfederhänger

(L2 05 39)

hochleistungsfähiger Stahlfederhänger für leichte Lasten

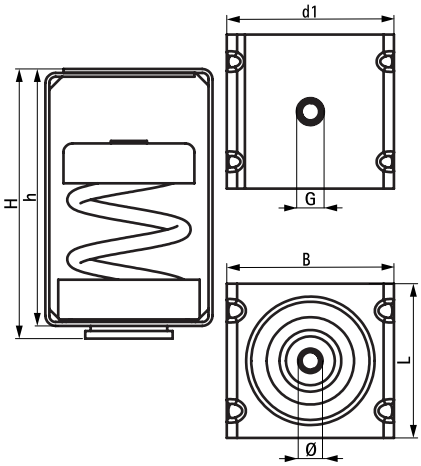

Vorteile und Eigenschaften

- einfache Montage; muss nicht auf Untergrundelementen befestigt werden
- empfohlen für Geräte mit niedrigen Arbeitsgeschwindigkeiten über 700 U/min
- epoxidpulverbeschichtetes Gehäuse, Kappe und Feder bieten erhöhten Korrosionsschutz
- Gebrauchstemperatur: -90 °C bis 150 °C
- Gummifuß verhindert Kontakt zwischen Gehäuse und Feder

Art.Nr.	G	L	B (mm)	H (mm)	h (mm)	d1 (mm)	Ø (mm)	Mindestlast (N)	Maximallast (N)	Empfohlene Mindestlast (N)	Empfohlene Maximallast (N)	Maximale Biegung (mm)	VPE 1	Gew / 1 Einh (g)
2800600150	M8	60 mm	65	105	100	Ø 10,5	24	20	150	30	140	23,0	36	380.00
2800600250	M8	60 mm	65	105	100	Ø 10,5	24	30	250	50	230	23,0	36	400.00
2800600500	M8	60 mm	65	105	100	Ø 10,5	24	50	500	100	450	23,0	36	420.00
2800600750	M8	60 mm	65	105	100	Ø 10,5	24	80	750	150	690	23,0	36	440.00

Weiterführende technische Informationen im Produktdatenblatt.