Walraven Strut Schienendämmprofil

(H 39 20)

Schallschutzeinlage für BIS RapidStrut® Schiene

Vorteile und Eigenschaften

- schalldämmende Einlage für Montageschienen
- auch zu verwenden mit Gewindestange M6, M8 oder M10
- chlorfrei und alterungsbeständig
- beständig gegen Ozon, UV, Witterung und Seewasser
- shore A Härte 70 ±5
- Baustoffklasse B2 nach DIN 4102-1 und Klasse E nach EN 13501-1
- Temperaturbeständigkeit: -30 °C bis +110 °C
- Schallschutz für DIN 4109
- Material: EPDM-Gummi, schwarz

Art.Nr.	R	L	Für Schiene	VPE 1	Gew / 1 Einh (g)
6568041	¼ - ½"	30 m	Strut	30	483.00
6568042	¼ - ½"	50 mm	Strut	50	19.00

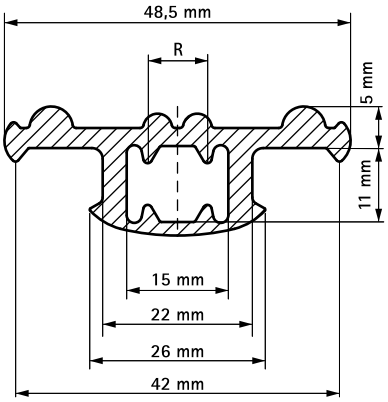

Kombination mit

Walraven RapidStrut® Montageschienen (sv)
Walraven RapidStrut® Montageschienen DS 5 (BUP1000)