Walraven Strut Trägerklemmplatte plus (ev)

(H 36 15)

für BIS RapidStrut® Schienenkonstruktionen

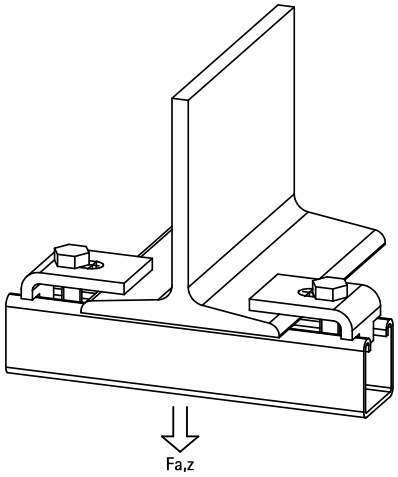

Vorteile und Eigenschaften

- zur Befestigung an Stahlträgern ohne Schweißen oder Bohren
- pro Befestigungspunkt immer 2 Klemmflansche verwenden
- elektrolytisch verzinkt
- Material: Stahl 1.0332

Art.Nr.	A (mm)	L	B (mm)	h (mm)	s (mm)	d1 (mm)	k (mm)	$F_{a,z}$ (N)	VPE 1	Gew / 1 Einh (g)
66583761	15	40 mm	55	20	6,0	22 x 11	30	8.300	50	130.00

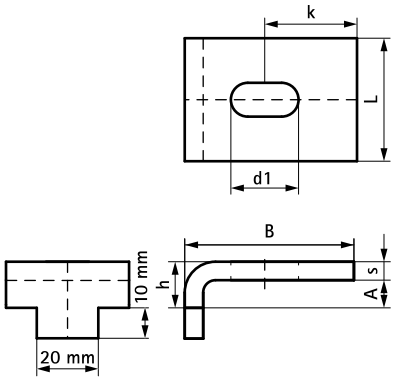

Kombination mit

Walraven RapidStrut® Montageschienen (sv)
Walraven RapidStrut® Doppelschienen (sv)

Alternative Produkte

Walraven Strut 41x21D Trägerklemmset (fv)
Walraven Strut Trägerklammer 'Schwerlast' (fv)
Walraven Strut Trägerklammer (fv)