Walraven Strut Schienenverbinder 90° HD (BUP1000)

(H 28 25)

für BIS RapidStrut® Schienenkonstruktionen

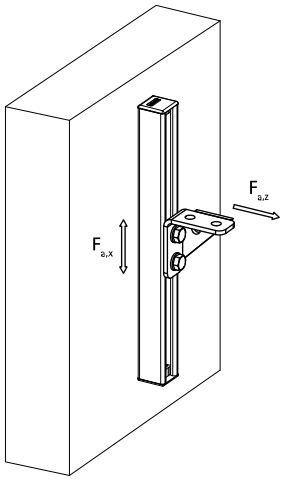

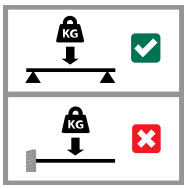

Vorteile und Eigenschaften

- Knotendreieck (seitlich verstärkter Verbinder) für schwere Rohrkonstruktionen
- montagefreundlich durch abgerundete Ecken
- Material: Stahl 1.0332
- Oberflächenbeschichtung:
  - Walraven BIS UltraProtect® 1000 Systemtechnologie
  - ein System für Installationen im Innen- und Außenbereich
  - besteht min. 1.000 Std. Salzsprühtest nach DIN ISO 9227

Art.Nr.	L	B (mm)	H (mm)	s (mm)	d1 (mm)	k (mm)	a (°)	Für Schiene	$F_{a,z}$ (N)	$F_{a,z\,2}$ (N)	$F_{a,x}$ (N)	$F_{a,x\,2}$ (N)	VPE 1	Gew / 1 Einh (g)
66588291	91 mm	40	91	6	Ø 13	42	90°	Strut	4.000	8.000	3.000	7.000	25	462.00

$F_{a,z}$: Max. zulässige Last gemäß RAL GZ-655D (mit Strut-Schiene 41x41x1,5)
$F_{a,z2}$: Max. zulässige Last (mit Strut-Schiene 41x41x2,5)
$F_{a,x}$: Max. zulässige Last gemäß RAL GZ-655D (mit Strut-Schiene 41x41x1,5 und verschraubt 2 x M12 - 30Nm).
$F_{a,x2}$: Max. zulässige Last (mit Strut-Schiene 41x41x2,5 und verschraubt 2 x M12 - 60Nm)

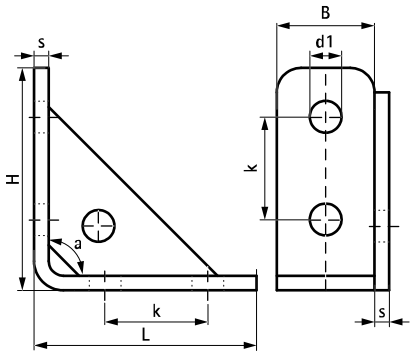

Kombination mit

Walraven RapidStrut® Montageschienen (sv)