Walraven Strut Schienenverbinder 90° 2D (BUP1000)

(H 28 23)

für BIS RapidStrut® Schienenkonstruktionen

6659 8 914

6659 8 918

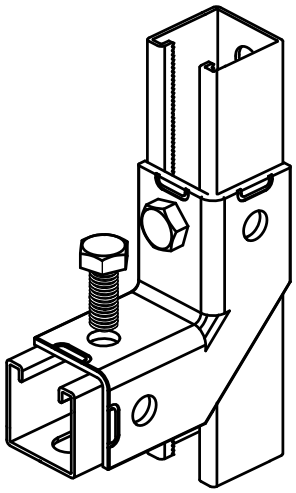

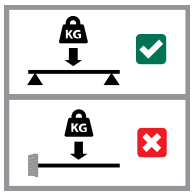

Vorteile und Eigenschaften

- ermöglicht eine flexible Ausrichtung der Schienen
- hohe Stabilität durch seitliche Flanken (Formschluss)
- Material: Stahl 1.0332
- Oberflächenbeschichtung:
  - Walraven BIS UltraProtect® 1000 Systemtechnologie
  - ein System für Installationen im Innen- und Außenbereich
  - besteht min. 1.000 Std. Salzsprühtest nach DIN ISO 9227

Art.Nr.	d (mm)	Modell	L	B (mm)	B2 (mm)	H (mm)	s (mm)	k (mm)	a (°)	Für Schiene	VPE 1	Gew / 1 Einh (g)
66598914	13 mm	2+2 / 90	105 mm	105	45	45	4,0	-	90	Strut	10	329.00
66598918	13 mm	4+4 / 90	154 mm	154	45	45	4,0	49	90	Strut	10	561.00

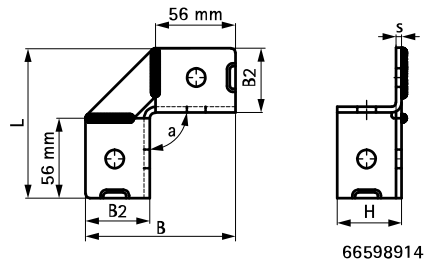

66598914

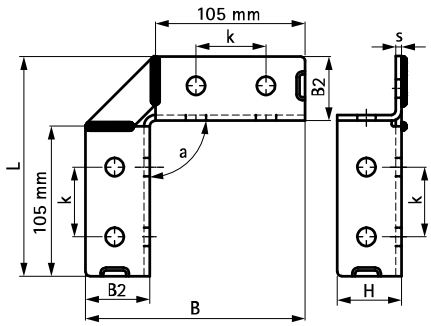

66598918

Kombination mit

Walraven RapidStrut® Montageschienen (BUP1000)
Walraven RapidStrut® Montageschienen DS 5 (BUP1000)
Walraven Strut Schiebemuttern (BUP1000)

Kombination mit

BIS Sechskantschrauben (BUP1000)

Alternative Produkte

Walraven RapidStrut® Schienenverbinder 90° G2
Walraven Strut Schienenverbinder 90° HD (BUP1000)

DE 04/2024- Änderungen vorbehalten