Walraven RapidRail® T- und X-Verbinder (ev)

(G 35 45)

für Walraven RapidRail® Schienenkonstruktionen

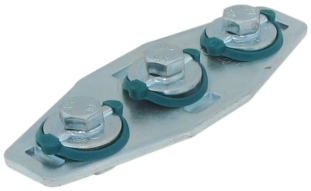

658 4 091

658 4 090

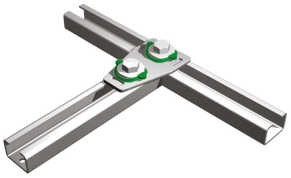

658 4 090

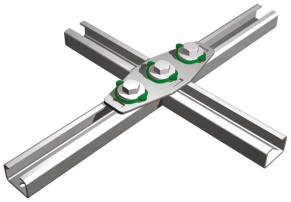

658 4 091

RAL GÜTEZEICHEN ROHRBEFESTIGUNG

RAL-GZ 655/D
Cert.Nr. 2012-08

Vorteile und Eigenschaften

- Verbinder bereits vormontiert mit BIS RapidRail®-Schiebemutter
- zur Fertigung von Schienenkonstruktionen
- geeignet für Montageschiene 27x18, 30x15, 30x20, 30x30, 30x45, 38x40
- durch vormontierte Klemmfeder leicht einsetzbar und bis zur Endfixierung flexibel umpositionierbar
- Schnellmontagesystem
- Material: Metallteile aus Stahl 1.0332; Klemmfeder aus POM (Polyoxymethylen), grün
- elektrolytisch verzinkt

Art.Nr.	Typ	$T_{(inst.)}$ (Nm)	Für Schiene	$F_{a,x}$ (N)	RAL	VPE 1	Gew / 1 Einh (g)
6584090	T	15,0	27x18, 30x15, 30x20, 30x30, 30x45, 38x40	345	RAL[1]	25	204.00
6584091	X	15,0	27x18, 30x15, 30x20, 30x30, 30x45, 38x40	345	RAL[1]	25	202.80

RAL[1] = geprüft, gütegesichert und fremdüberwacht nach RAL-GZ 655/D in Verbindung mit den Schienen 30x15, 30x30, 30x20 und 30x45.
Detailinformationen zu unseren RAL-gütegesicherten Produkten können Sie der jeweiligen Produktbeschreibung (PDF) auf unserem Onlinekatalog entnehmen.

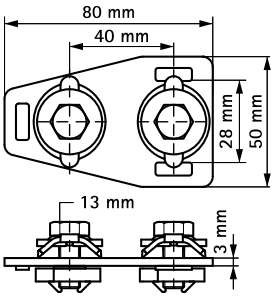

658 4 090

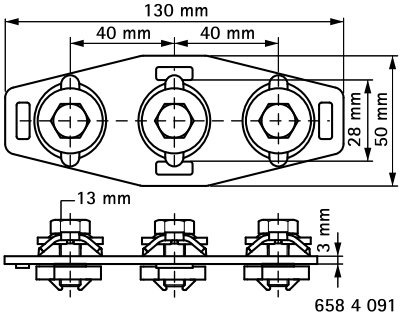

658 4 091

Kombination mit
Walraven RapidRail® Montageschiene (sv)