Walraven RapidRail® Edelstahl Trägerklammer

(M 37 05)

Befestigung an Stahlträgern

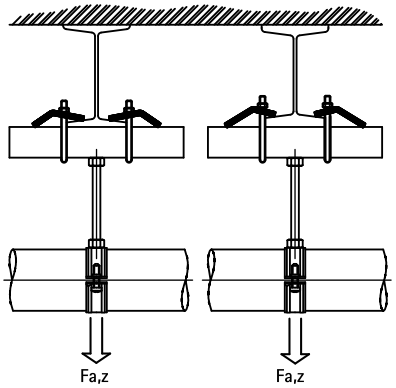

Vorteile und Eigenschaften

- zur Befestigung an Stahlträgern ohne Schweißen oder Bohren
- pro Befestigungspunkt immer 2 Klemmflansche verwenden
- Material: Edelstahl 1.4401 (AISI 316)

Art.Nr.	A (mm)	SW1 (mm)	$T_{(inst.)}$ (Nm)	Für Schiene	$F_{a,z}$ (N)	VPE 1	Gew / 1 Einh (g)
6587011	< 16	10	7,5	30x15, 30x20, 30x30	4.500	50	112.00

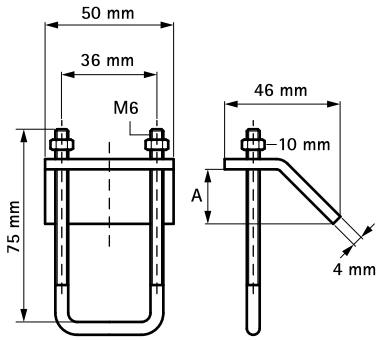

Kombination mit

Walraven RapidRail® Edelstahl Montageschienen