Walraven RapidRail® Trägerklammer (ev)

(G 40 05)

Befestigung an Stahlträgern

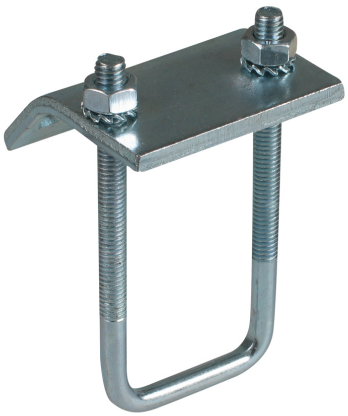

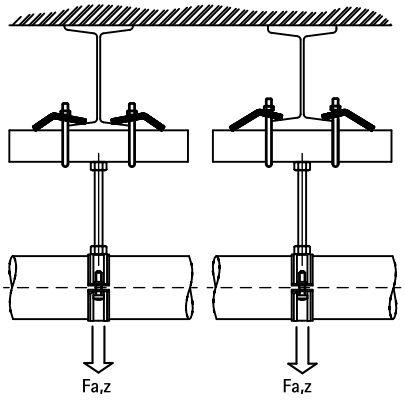

Vorteile und Eigenschaften

- zur Befestigung an Stahlträgern ohne Schweißen oder Bohren
- pro Befestigungspunkt immer 2 Klemmflansche verwenden
- Schnellmontagesystem
- Material: Stahl
- elektrolytisch verzinkt

Art.Nr.	A (mm)	G	L	B (mm)	H (mm)	b (mm)	s (mm)	$T_{(inst.)}$ (Nm)	Für Schiene	$F_{a,z}$ (N)	VPE 1	Gew / 1 Einh (g)
6585011	< 16	M6	45 mm	50	75	31	4,0	15,0	27x18, 30x15, 30x20, 30x30, 30x45, 38x40	2.500	50	110.00
6585014	< 20	M8	60,9 mm	80	100	44	4,0	15,0	38x40	2.500	50	295.00

Hinweis! Die max. zulässigen Lastwerte (Fa,z) beziehen sich ausschließlich auf einzelne Trägerklammern. Die maximal zulässigen Lasten der Schienen müssen im Anwendungsfall mitberücksichtigt werden.

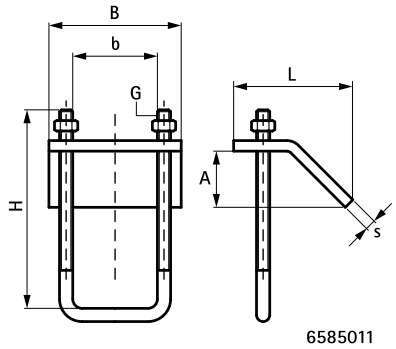

6585011

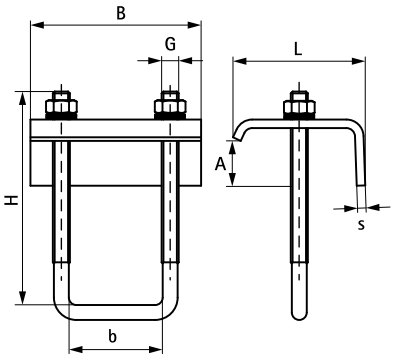

6585014

Kombination mit

Walraven RapidRail® Montageschiene (sv)