BIS PushStrut Verbinder 90° (ev)

(H 29 20)

Knopfsystem zur einfachen Herstellung komplexer Schienenkonstruktionen

659 4 010

659 4 015

Vorteile und Eigenschaften

- zur Fixierung der Knopfverbinder an der Schiene - universell mit allen Strut Profilen kombinierbar
- hohe Stabilität durch seitliche Flanken
- Schienenöffnung variabel drehbar
- Material: Stahl
- elektrolytisch verzinkt
- zeitsparend und flexibel
- schnell demontierbar und wiederverwendbar
- dreidimensionale Konstruktionen durch 3D-Verbindungselemente

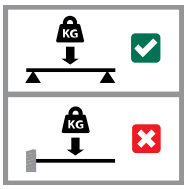

Art.Nr.	Modell	B (mm)	H (mm)	s (mm)	d1 (mm)	k (mm)	a (°)	VPE 1	Gew / 1 Einh (g)
6594010	2-2	45	103	4,0	21	-	90	10	261.00
6594015	4-4	45	150	4,0	21	46	90	10	429.00

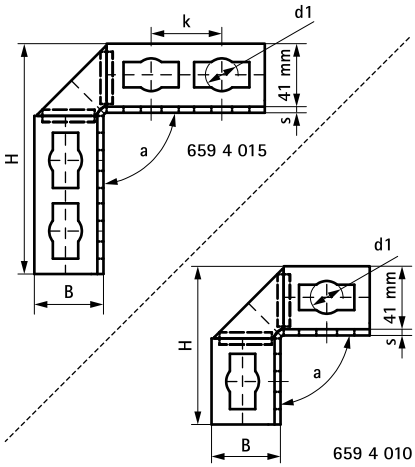

Kombination mit

Walraven RapidStrut® Montageschienen (sv)
Walraven PushStrut Verschlussknopf (ev)