Walraven Maxx Hammerfix (fv)

(H2 05 26)

zur Verbindung von Maxx-Profilen

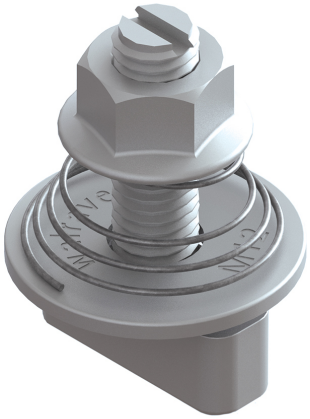

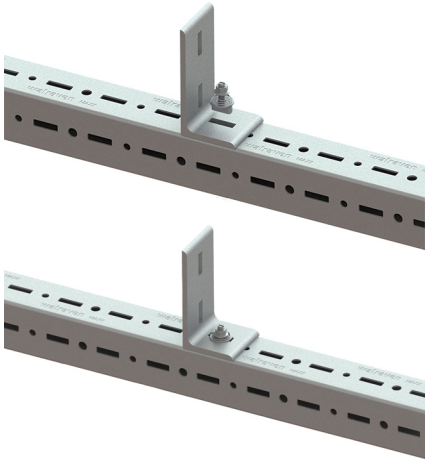

Vorteile und Eigenschaften

- formschlüssiger Hammerkopf zur Befestigung von Verbindern an Maxx-Profilen
- hält die Konstruktion vor dem endgültigen Festziehen in Position
- Hammerkopf eindrücken, 90° drehen und mit Schraubenschlüssel fixieren
- sichtbare Markierung auf der Oberseite, um die Position des Hammerkopfes zu erkennen
- mit Vierkantschaft zum Festsetzen im Profillochbild beim Anziehen
- Material: Stahl, Festigkeitsklasse 8.8; Feder aus Edelstahl (AISI 316)
- feuerverzinkt

Art.Nr.	Typ	G	L	B (mm)	B2 (mm)	H (mm)	h (mm)	s (mm)	T_{inst} (Nm)	$F_{a,z}$ (N)	VPE 1	Gew / 1 Einh (g)
65219214	HF	M12	35	40	12	53	12,8	2,5	75,0	14.500	25	124.00

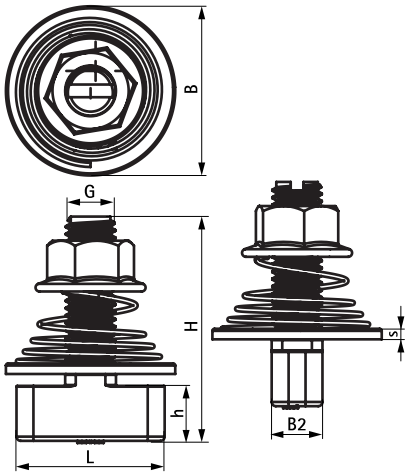

Kombination mit

Walraven Maxx Montageprofil Schwerlast (fv)
Walraven Maxx Profilfuß (fv)
Walraven Maxx Verbinder 90° (fv)

Kombination mit

Walraven Maxx T-Verbinder (fv)
Walraven Maxx Längsverbinder-Set (fv)
Walraven Maxx U-Halteplatte (fv)