walraven

BIS Flachdach-Montagesockel (fv)

(I 04 19)

zur Montage | Aufständerung von Flachdachinstallationen

67685410 67685411

Vorteile und Eigenschaften

- zur Verbindung von Schienen-Unterkonstruktionen mit der Gebäudestruktur
- zur Herstellung von Festpunktkonstruktionen geeignet
- 67685411 in Kombination mit Maxx Wandplatte 1.0 (6581800 | 6581801)
- Material: Stahl S235JR
- feuerverzinkt

Art.Nr.	L	L2 (mm)	B (mm)	B2 (mm)	H (mm)	s (mm)	d1 (mm)	k (mm)	k1 (mm)	Profil	Gew / 1 Einh (g)
67685411	220 mm	-	220	-	500	10	27x15	159	-	100x100x4	13100.00

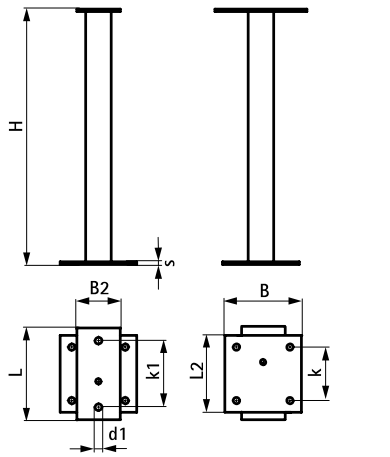

67685410

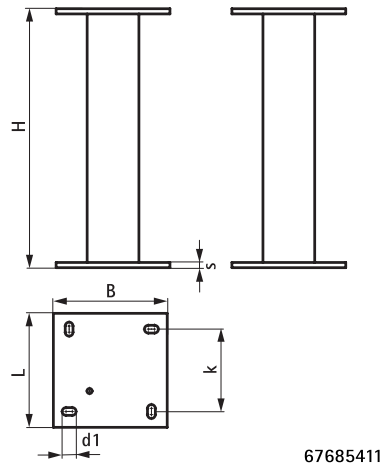

67685411

Kombination mit

BIS RapidStrut® Schienenfuß G2 (BUP1000)
BIS RapidStrut® Montageschienen (BUP1000)
BIS Yeti® 480 Montagefuß

Kombination mit

BIS Yeti® 335 Montagefuß
Maxx Profilfuß (fv)
Maxx Verbinder 90° (fv)