# Britclips® FCHR M6 x 11

*(J 05 30)*

für Flansch 5 - 16 mm

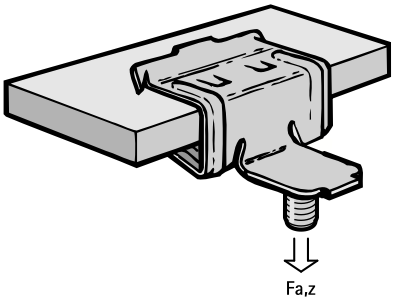


## Vorteile und Eigenschaften

- zur Befestigung an Stahlträgern ohne Schweißen oder Bohren
- mit Gewindestift M6 x 11 mm zur Befestigung von Schellen, Verteilerkästen, usw.
- Material: Federstahl (Typ C67S nach EN10132)
- Oberflächenbeschichtung: Delta-Tone 9000 (480 Stunden)

| Art.Nr. | Code | A (mm) | $F_{a,z}$ (N) | VPE 1 | VPE 2 | Gew / 1 Einh (g) |
|---|---|---|---|---|---|---|
| 50521616 | FCHR14 M6x11 | 8 - 14 | 200 | 100 | 400 | 17.00 |
| *Nur zum Gebrauch bei statischen Belastungen.* | | | | | | |

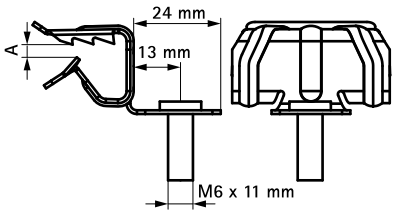


**Kombination mit**
starQuick® Schellen (grau)