walraven

Bifix® G2 mit Einlage (M10) (BUP1000)

(A 05 72)

für Stahl-, Kupfer-, Gusseisen-, Kunststoff- und Mehrschichtverbundrohre 10 - 225 mm

M10

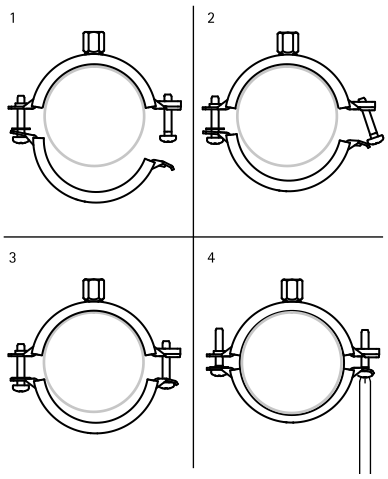

Vorteile und Eigenschaften

- Zweischraubenschelle
- Sicherheitsschnellverschluss; kann mit einer Hand geschlossen werden
- zweikomponentige Schallschutzeinlage aus EPDM bietet verbesserte Haft- und Montageeigenschaften
- Rohr liegt nach Anzug der Verschlussschraube auf weichem Teil der Einlage auf, um optimale Schallschutzwerte zu gewährleisten.
- Material: Stahl
- Temperaturbeständigkeit: -30 °C bis +120 °C
- Schallschutz für DIN 4109
- Schallschutz nach DIN EN ISO 3822-1 bis zu 23 dB(A) Einfügungsdämpfung
- Oberflächenbeschichtung:
  - Walraven BIS UltraProtect® 1000 Systemtechnologie
  - ein System für Installationen im Innen- und Außenbereich
  - besteht min. 1.000 Std. Salzsprühtest nach DIN ISO 9227

RAL GÜTEZEICHEN ROHRBEFESTIGUNG
RAL-GZ 655/B
Cert.Nr. 2022-04

PLUS X AWARD
2019 achieved for:
High Quality
Ease of Use
Functionality
www.plusxaward.com
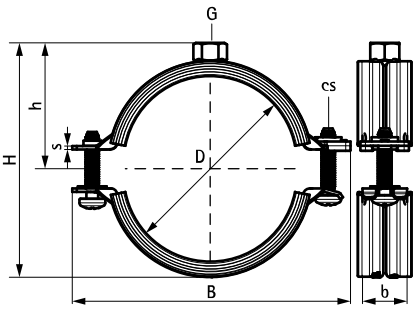
Art.Nr.	D (mm)	D (")	DN	G	B (mm)	H (mm)	h (mm)	b x s (mm)	cs	$F_{a,z}$ (N)	VPE 1	Gew / 1 Einh (g)
31285014	10 - 14	¼	8	M10	59	34	21	20 x 1,25	M6	800	50	49.00
31285019	15 - 19	⅜	10	M10	63	38	23	20 x 1,25	M6	800	50	54.00
31285023	20 - 23	½	15	M10	68	43	25	20 x 1,25	M6	800	50	59.00
31285028	25 - 28	¾	20	M10	74	49	28	20 x 1,25	M6	800	50	66.00
31285035	31 - 35	1	25	M10	80	55	31	20 x 1,25	M6	800	50	74.00
31285039	36 - 39	-	-	M10	84	59	33	20 x 1,25	M6	800	50	78.00
31285045	40 - 45	1¼	32	M10	91	66	37	20 x 1,25	M6	800	50	85.00
31285052	48 - 52	1½	40	M10	97	72	40	20 x 1,25	M6	800	50	92.00
31285058	54 - 58	-	-	M10	104	79	43	20 x 1,25	M6	800	50	101.00
31285064	60 - 64	2	50	M10	109	84	46	20 x 1,25	M6	800	50	109.00
31285070	66 - 70	-	-	M10	118	92	52	20 x 1,50	M6	1.000	50	117.00
31285079	75 - 79	2½	65	M10	125	100	56	20 x 1,50	M6	1.000	50	125.00
31285083	80 - 83	-	-	M10	131	106	59	20 x 1,50	M6	1.000	50	131.00
31285091	88 - 91	3	80	M10	142	115	64	23 x 2,00	M6	1.800	25	236.00
31285097	92 - 98	-	-	M10	147	123	73	23 x 2,00	M6	1.800	25	245.00
31285105	100 - 105	-	-	M10	155	129	71	23 x 2,00	M6	1.800	25	259.00
31285115	108 - 115	4	100	M10	163	137	75	23 x 2,00	M6	1.800	25	276.00
31285130	125 - 130	-	-	M10	180	154	83	23 x 2,00	M6	1.800	25	308.00
31285140	133 - 140	5	125	M10	189	163	88	23 x 2,00	M6	1.800	25	324.00
31285160	152 - 160	-	-	M10	208	182	97	23 x 2,00	M6	1.800	25	361.00
31285169	165 - 169	6	150	M10	225	195	103	25 x 2,50	M8	2.500	10	483.00
31285180	176 - 180	-	-	M10	238	201	109	25 x 2,50	M8	2.500	15	515.00
31285200	192 - 200	-	-	M10	257	230	119	25 x 2,50	M8	2.500	15	555.00
31285210	205 - 210	-	-	M10	269	241	125	25 x 2,50	M8	2.500	10	588.00
31285225	219 - 225	8	200	M10	283	257	132	25 x 2,50	M8	2.500	10	620.00