BIS Fixpunktkonsolensatz 'medium' (BUP1000)

(E 05 51)

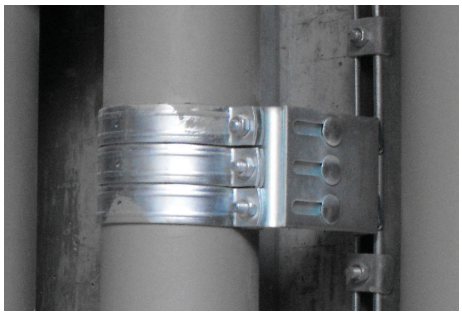

Vorteile und Eigenschaften

- geeignet für BISOFIX® CF Kältefestpunktschelle (siehe E 05 03)
- flexibel einsetzbarer Konsolensatz für hohe Lasten
- als Rohrleitungsfestpunkt in Verbindung mit 2 oder 3 BIS HD 500 Schwerlastschellen bis max. D = 227 mm (siehe B 10 04 | B 10 06 | B 10 09)
- Anzugsmoment 75 Nm für Feststellschrauben
- Baukörperanbindung mit Metalldübeln M12 empfohlen
- stufenlos verstellbare Höhe und Neigung
- Material: Stahl 1.0332
- Oberflächenbeschichtung:
  - Walraven BIS UltraProtect® 1000 Systemtechnologie
  - ein System für Installationen im Innen- und Außenbereich
  - besteht min. 1.000 Std. Salzsprühtest nach DIN ISO 9227

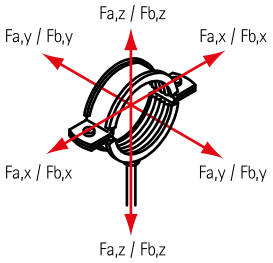

Art.Nr.	L	B (mm)	H (mm)	h (mm)	d1 (mm)	d2 (mm)	k (mm)	k1 (mm)	$F_{a,z}$ (N)	$F_{a,y}$ (N)	$F_{a,x}$ (N)	VPE 1		Gew / 1 Einh (g)
6698206	80 mm	136	153 - 268	150	15 x 11	Ø 13,0	100	90	14.300	11.500	3.200	1	*	4450.00

** Situationsabhängig, bitte kontaktieren Sie die technisch Abteilung von Walraven*
Bitte beachten: Die Bestellung von Schelle und Konsole erfolgt separat!

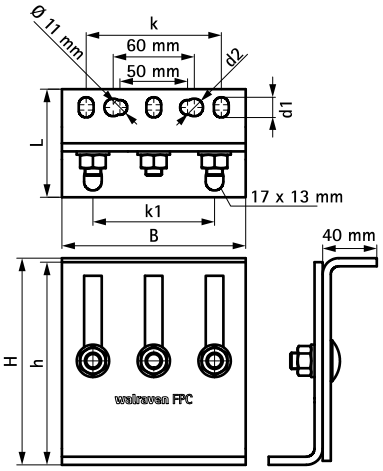

Kombination mit

BISOFIX® CF Kältefestpunktschelle
BIS Schwerlastschellen HD500 (M8/10, M10/12) (BUP1000)
BIS Schwerlastschellen HD500 (M16) (BUP1000)

Kombination mit

BIS Schwerlastschellen HD500 (1/2") (BUP1000)
WTB1 Bolzenanker
WDI1 Einschlaganker (ev)