walraven

Walraven VibraTek® MR-L 8000/M16

Rubber Levelling Mount

(L2 05 27)

Gummibeslag med M16 forbindelse til isolering & nivellering af udstyr

Funktioner og fordele

- anbefales til maskineri med driftshastigheder over 2500 omdrejninger/minut, hvilket giver en grad af vibrationsisolering fra 75 % til 80 %
- enkel at installere og skal ikke fastgøres til den bærende konstruktion
- gummiisolator med DIN 934-møtrikker og DIN 9012-spændeskiver inkluderet i leveringen til monterings- og nivelleringsudstyr
- arbejdstemperatur fra -20 °C til 90 °C
- metal- og gummidele kan adskilles med henblik på genbrug
- hårdhed 45 shore A
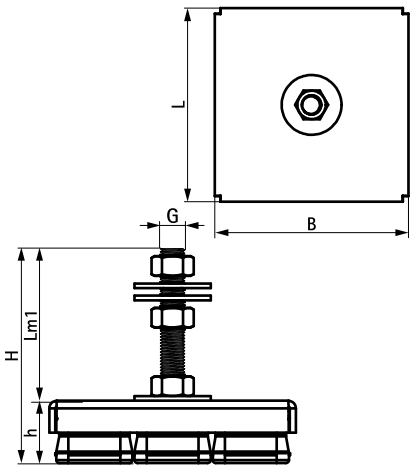
Art.nr.	G	L	B (mm)	H (mm)	h (mm)	Lm1 (mm)	Min. Load (N)	Max. Load (N)	Min. Optimal Load (N)	Max. Optimal Load (N)	Max. Deflection (mm)	Pakke 1
2800108000	M16	162 mm	162	141	41	100	500	8.000	1.000	7.500	7,5	6
Se Produkt Datablad for yderligere teknisk information.