walraven

BIS Strut Rustfri stål vinkelafstiver 90°

(M 60 04)

til samling af Strut profilskinner

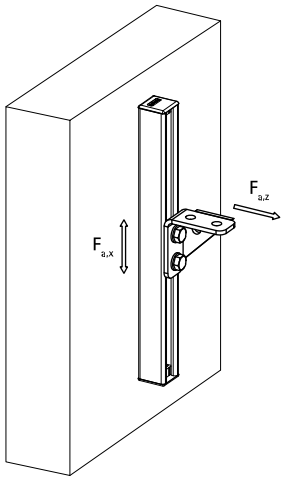

Funktioner og fordele

- forstærkt vinkelbeslag for stivere konstruktioner med Strut skinner
- let montering på grund afrundede kanter
- materiale: Rustfrit stål 1.4401 (A4) EN 10088, AISI 316

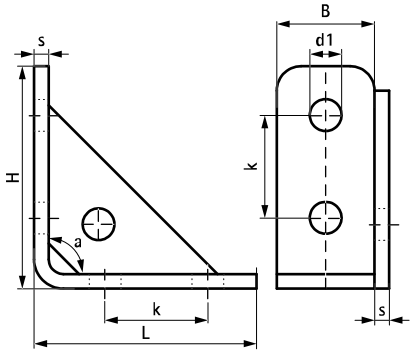

Art.nr.	VVS nr.	L	B (mm)	H (mm)	s (mm)	d1 (mm)	k (mm)	a (°)	For skinne	$F_{a,z}$ (N)	$F_{a,z\,2}$ (N)	$F_{a,x}$ (N)	$F_{a,x\,2}$ (N)	Pakke1
66587291	018041895	110 mm	40	110	4	12,2	50	90°	Strut	4.000	8.000	3.000	7.000	25

$F_{a,z}$: Maks. tilladt belastning iht. RAL GZ-655D (med profilskinne 41x41x1.5).
$F_{a,z2}$: Maks. tilladt belastning (med profilskinne 41x41x2.5).
$F_{a,x}$: Maks. tilladt belastning iht. RAL GZ-655D (med profilskinne 41x41x1.5 og fastspændt med 2 x M12 - 30Nm).
$F_{a,x2}$: Maks. tilladt belastning (med profilskinne 41x41x2.5 og fastspændt med 2 x M12 - 60Nm).

Supplement

Walraven RapidStrut® Rustfrit Stål Profilskinne
Walraven RapidStrut® Profilskinne Dobbelt Rustfrit Stål
Walraven RapidStrut® Rustfrit Stål

Supplement

Walraven RapidStrut® Rustfrit Stål Glidesko med vinger
BIS Rustfrit Stål Sætskruer
BIS Strut Rustfrit Stål Spændeskive (Flad)

DK 03/2024- Retten til ændringer forbeholdes