walraven

BIS Rørbærer (EFZ)

(B 30 05)

for kabler, stål og PVC rør 16 - 60 mm

Funktioner og fordele

- sammenhængende u-beslag
- for diameter større end 10 mm, tillader hullet små justeringer i installationen
- for kabler, stål og PVC rør
- 2 bøjninger
- materiale: stål
- elforzinket

Art.nr.	D (mm)	D (")	DN	B (mm)	H (mm)	b x s (mm)	d1 (mm)	k (mm)	$F_{a,z}$ (N)	Pakke1	Pakke2
0805017	16	3/8	10	47,5	16,3	15 x 0,8	Ø 6,5	34,5	1.000	100	1.000
0805021	20	1/2	15	53,8	20,3	12 x 1,2	Ø 6,5	40,8	1.500	100	1.000
0805022	22	-	-	55,5	23,3	15 x 1,2	Ø 6,5	42,5	1.500	100	1.000
0805025	25	-	-	58,0	27,8	15 x 1,2	Ø 6,5	45,0	1.500	100	1.000
0805027	26	3/4	20	58,5	28,3	15 x 1,2	Ø 6,5	45,5	1.500	100	1.200
0805028	28	-	-	60,5	30,3	15 x 1,2	Ø 6,5	47,5	1.500	100	1.200
0805033	32	1	25	65,5	32,8	15 x 1,2	Ø 6,5	52,5	1.500	50	500
0805043	42	1 1/4	32	84,0	43,2	20 x 1,2	8 x 6	68,0	2.000	50	600
0805048	47	1 1/2	40	93,0	46,2	20 x 1,2	8 x 6	68,0	2.000	50	600
0805050	50	-	-	95,0	50,2	20 x 1,2	8 x 6	79,0	2.000	50	600
0805061	60	2	50	105,0	60,2	20 x 1,2	8 x 6	89,0	2.000	25	-

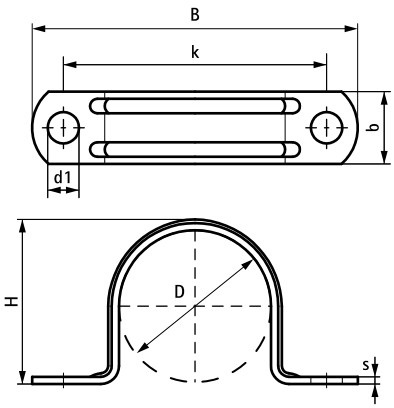

Supplement
Walraven Plugs og Befæstelse

Alternativ
BIS Industri U-rørbeslag

DK 04/2024- Retten til ændringer forbeholdes