BIS PVC Rørbøjle

(C 20 05)

til plastrørfor drænrør 32 - 160 mm

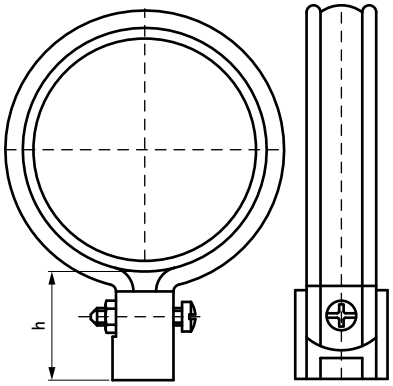

Funktioner og fordele

- sammenhængende rørbøjle
- for montering af PVC regnvandsrør
- for montering af PVC rør
- Art.nr. 13701XX kun egnet til M8 gevindtilslutning
- Art.nr. 1300XXX: låse skrue og møtrik forbundet til rørbøjlen, hvilket sikrer at skruen ikke forsvinder
- materiale: hård PVC (polyvinylklorid), grå
- UV-stabiliseret

Art.nr.	VVS nr.	D (mm)	B (mm)	H (mm)	h (mm)	b x s (mm)	Farve	$F_{a,z}$ (N)	Pakke1
1300032		32	41	60	min 29,5	20 x 4,0	Grey (RAL 7001)	700	25
1300040		40	49	67	min 29,5	20 x 4,0	Grey (RAL 7001)	700	25
1300050		50	59	78	min 29,5	20 x 4,0	Grey (RAL 7001)	700	25
1300060		60	69	87	min 29,5	20 x 4,0	Grey (RAL 7001)	700	25
1300070	018036007	70	79	97	min 29,5	20 x 4,0	Grey (RAL 7001)	700	25
1300075		75	84	102	min 29,5	20 x 4,0	Grey (RAL 7001)	700	25
1300080	018036008	80	89	107	min 29,5	20 x 4,0	Grey (RAL 7001)	700	25
1300090		90	99	117	min 29,5	20 x 4,0	Grey (RAL 7001)	700	25
1300100	018036010	100	109	127	min 29,5	20 x 4,0	Grey (RAL 7001)	700	25
1300110		110	119	137	min 29,5	20 x 4,0	Grey (RAL 7001)	700	25
1300125		125	134	152	min 29,5	20 x 4,0	Grey (RAL 7001)	700	25
1370110		110	120	138	min 35,5	20 x 6,0	Grey (RAL 7001)	1.360	15
1370125		125	135	153	min 35,5	20 x 6,0	Grey (RAL 7001)	1.360	15
1370160		160	170	188	min 35,5	20 x 6,0	Grey (RAL 7001)	1.360	15
1301080		80	89	107	min 29,5	20 x 4,0	Hvid (RAL 9010)	700	25
1301100		100	109	127	min 29,5	20 x 4,0	Hvid (RAL 9010)	700	25
1304070		70	79	97	min 29,5	20 x 4,0	Brown (RAL 8017)	700	25
1304080		80	89	107	min 29,5	20 x 4,0	Brown (RAL 8017)	700	25
1304100		100	108	127	min 29,5	20 x 4,0	Brown (RAL 8017)	700	25

Fra Ø 110 mm kun egnet til hule, lette rør f.eks ventilation.
Rørbøjler med diameter Ø70, Ø80 og Ø100 for regnvands afvandingssystemer.

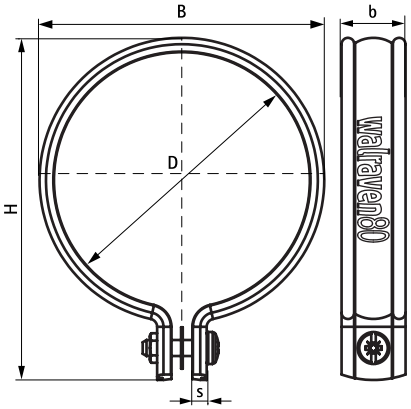

Supplement
BIS Gevindtilslutning
BIS Ekspansions Beslag (BUP1000)
BIS Bladfang

Supplement
BIS Kræmmerhus beslag

Alternativ
BIS Hængsel Rørbøjler 400 (Rund)

DK 03/2024- Retten til ændringer forbeholdes