Walraven Ursus Foot Systém podpory (BUP1000)

(I 04 20)

pro instalace na střechách

Vlastnosti a výhody

- na podporu menších systémů rozvodů potrubí, vzduchotechniky a kabelových žlabů
- podpora pro klimatizace, ochozy na plochých střechách, atd
- neproniká do hydroizolační fólie (u střech z PVC musí být instalována separační vrstva, která chrání před migrací změkčovadla - viz Walraven Yeti® Triplex podložka)
- materiál: vulkanizovaná guma, černá, Strut lišta z oceli 1.0242
- UV odolné
- Strut lišta: povrchová úprava:
  - výrobek je součástí systému BIS UltraProtect® 1000
  - vhodné pro vnitřní i vnější instalace
  - testováno dle ISO 9227, test v solné mlze min. 1 000 hodin (max. 5% koroze)

Výr. č.	Model	L	B (mm)	H (mm)	$F_{a,z}$ (N)	M.Bal.	Hmot./MJ (g)
67687250	Horizontální, včetně mont. lišty	250 mm	130	50	1 000	1	1310.00
67687400	Horizontální, včetně mont. lišty	400 mm	130	50	2 000	1	2152.00
67687601	Horizontální, včetně mont. lišty	600 mm	200	50	3 000	1	4510.00

Pro detailní kalkulaci zatížení prosím kontaktujte Walraven technickou podporu.
V případě, kdy je používaná podpora na střeše, je instalatér povinen ověřit maximální nosnost střechy!

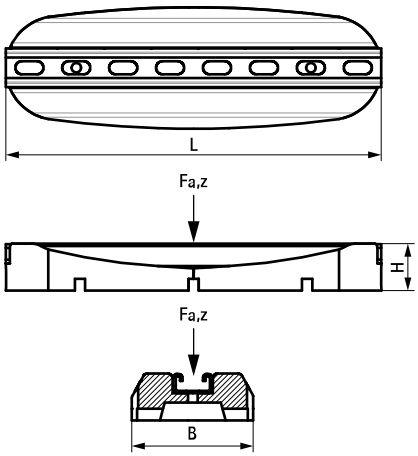

Doplňky

Walraven Yeti® Triplex podložka