Walraven Strut Nosníkové svorky

(H 36 20)

pro vytváření konstrukcí ze Strut

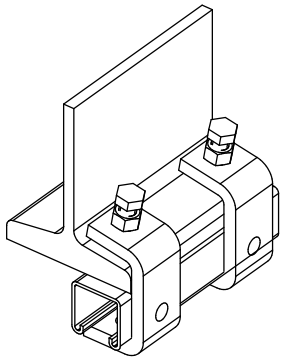

Vlastnosti a výhody

- pro pevné upevnění na ocelové konstrukce bez sváření a vrtání
- vždy použijte k upevnění 2 nosníkové svorky
- materiál: ocel 1.0332
- pozinkováno
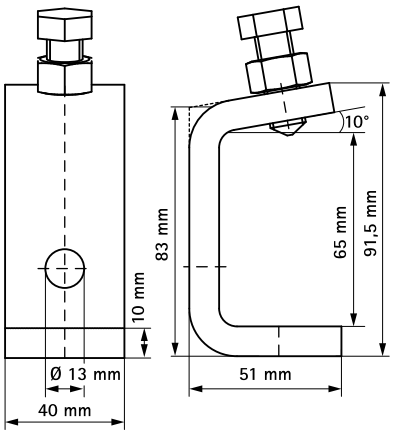
Výr. č.	Pro lišty	$F_{a,z}$ (N)	PÚ.	M.Bal.	Hmot./MJ (g)
66583736	Strut 41x41 + 41x21D	4 500	pozinkováno	25	529.00