Walraven RapidRail® Stěnový úchyt (Nerez - SSt)

(M 27 10)

upevnění na zeď, podlahu nebo strop

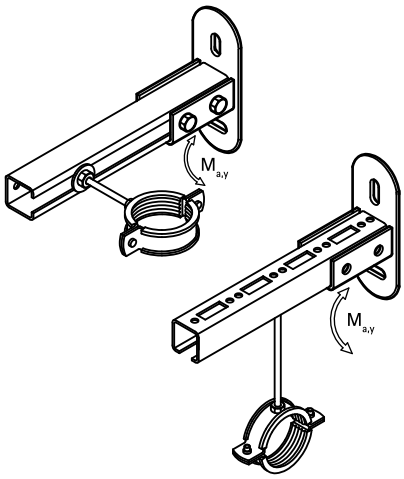

Vlastnosti a výhody

- přizpůsobivý stěnový úchyt pro lišty
- pro upevnění na stěny, podlahy nebo strop
- lišta může být upevněna drážkou dolů nebo do strany
- pro lišty 30x15, 30x20, 30x30
- s předmontovanou BIS RapidRail® Kluznou maticí (maticemi) pro rychlé a snadné upevnění, drží na svém místě před finálním dotažením
- materiál: nerezová ocel 1.4401 / 1.4404 (A4) - EN 10088, AISI 316 / 316L; pružina (pružiny) z POM (polyoxymethylen), modrá (podle RAL 5015)

Výr. č.	L	B (mm)	H (mm)	s (mm)	d1 (mm)	k (mm)	SW1 (mm)	$T_{(inst.)}$ (Nm)	$F_{a,z}$ (N)	M.Bal.	Hmot./MJ (g)
6617210	100 mm	50	123	4,0	25 x 11	83	13	15,0	2 850	25	382.00

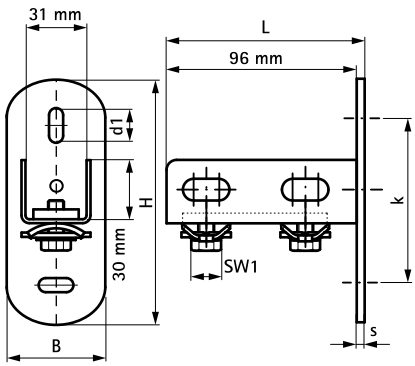

Doplňky

Walraven RapidRail® Montážní lišty (Nerez - SSt)
WTB1 Průvlekové kotvy (Nerez - SSt)
WDI1 Úderové kotvy (Nerez - SSt)