Britclips® SB ICCS

(J 15 20)

pro nosníky 2 - 17 mm

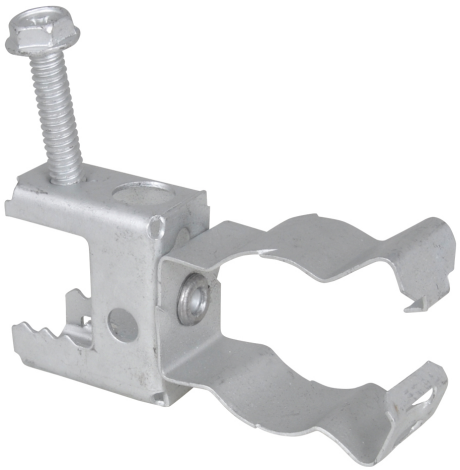

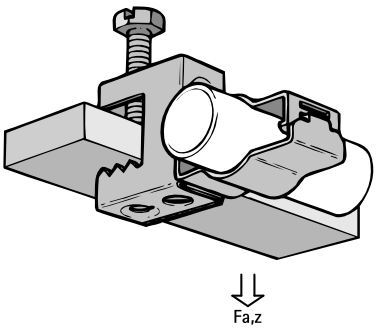

Vlastnosti a výhody

- použitelné pro upevnění potrubí nebo kabelů horizontálně, vertikálně nebo křížově podél nosníku
- příchytka vedení se otáčí o 360°
- klip k vedení má čelistní uzavírání (použijte k uzavření kleště)
- materiál: pružinová ocel (typ C67S odpovídá EN10132)
- povrchová úprava: Delta-Tone 9000 (480 hodin)
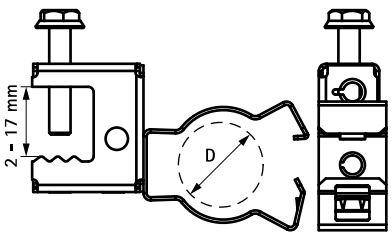
Výr. č.	Kód	D (mm)	$F_{a,z}$ (N)	M.Bal.	V.Bal.	Hmot./MJ (g)
53122617	SB17 ICCS26	23 - 25	450	50	200	43.00
Pouze pro použití se statickým zatížením.