BIS U - Třmeny (Nerez - SSt)

(M 12 05)

pro potrubí Ø ¼ - 12" (13,5 - 323,9 mm)

Vlastnosti a výhody

- U-Třmen se závitem
- včetně matic a podložek
- materiál: nerezová ocel 1.4401 (A4), AISI 316
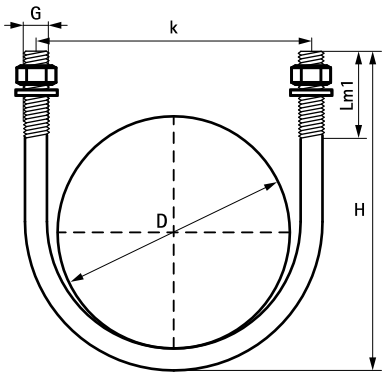
Výr. č.	D (mm)	D (")	DN	G	H (mm)	Lm1 (mm)	k (mm)	M.Bal.	Hmot./MJ (g)
2084706021	21,5	½	15	M6	55	25	30	100	50.00
2084708027	26,9	¾	20	M8	59	25	35	100	69.00
2084708034	33,7	1	25	M8	70	35	47	100	85.00
2084708042	42,4	1¼	32	M8	75	35	51	100	92.00
2084708049	48,3	1½	40	M8	85	35	60	25	118.00
2084708060	60,3	2	50	M8	99	35	71	25	81.00
2084708076	76,1	2½	65	M8	121	42	93	25	220.00
2084710090	88,9	3	80	M10	126	35	99	25	246.00
2084710114	114,3	4	100	M10	159	50	123	25	326.00
2084712140	139,7	5	125	M12	191	50	152	25	625.00
2084716219	219,1	8	200	M16	280	60	236	10	1470.00
2084716273	273,0	10	250	M16	340	55	305	10	1770.00
2084718323	323,9	12	300	M18	388	60	350	10	2110.00